第23回全日本少年少女空手道選手権大会

【 2023年8月7日(月) ～ 8月9日(水)　東京武道館 】

6年女子組手
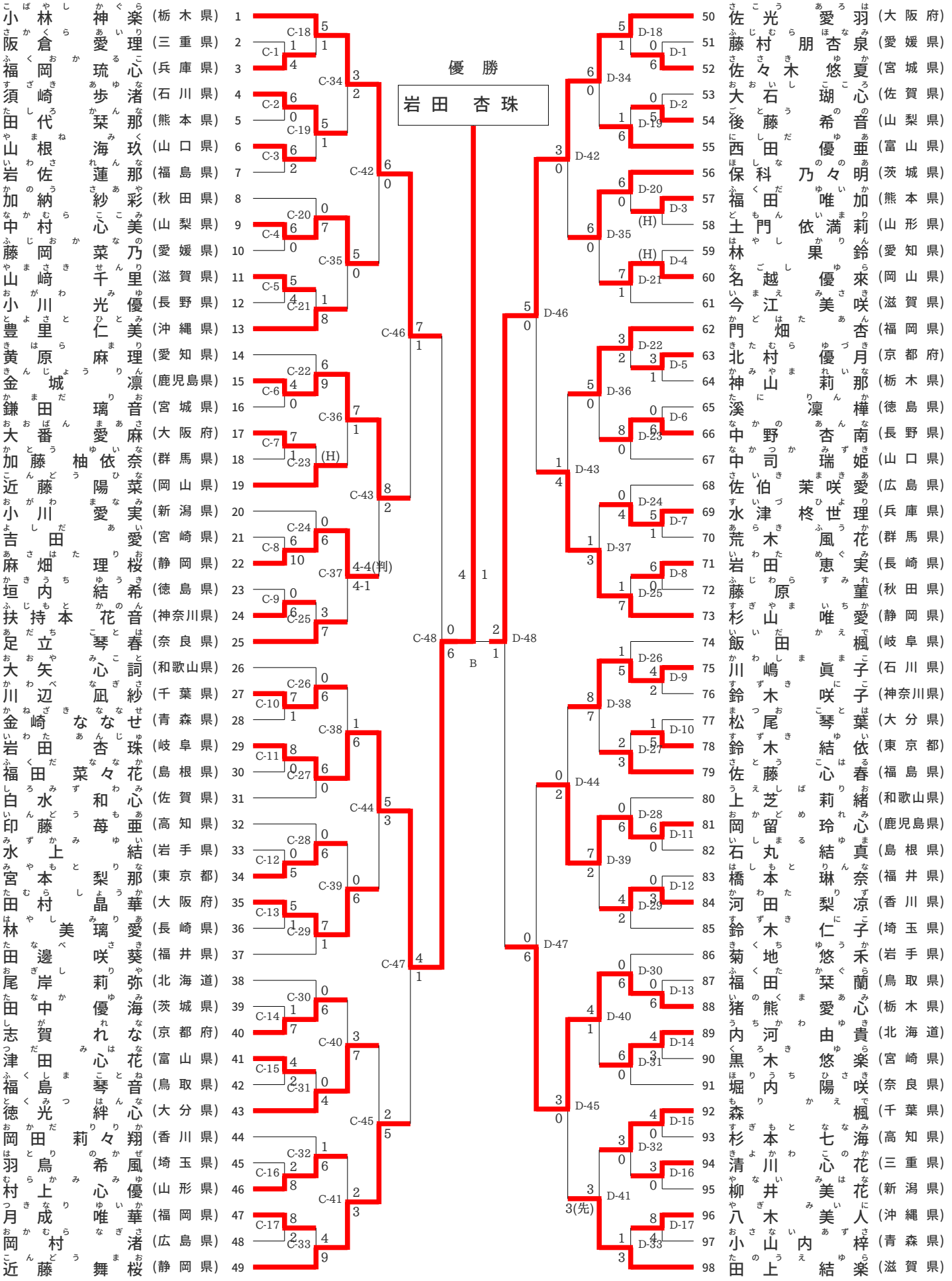
1	小林　神楽	(栃木県)	
2	阪倉　愛理	(三重県)	
3	福岡　琉心	(兵庫県)	
4	須崎　歩渚	(石川県)	
5	田代　栞那	(熊本県)	
6	山根　海玖	(山口県)	
7	岩佐　蓮那	(福島県)	
8	加納　紗彩	(秋田県)	
9	中村　心美	(山梨県)	
10	藤岡　菜乃	(愛媛県)	
11	山崎　千里	(滋賀県)	
12	小川　光優	(長野県)	
13	豊里　仁美	(沖縄県)	
14	黄原　麻理	(愛知県)	
15	金城　凛	(鹿児島県)	
16	鎌田　璃音	(宮城県)	
17	大番　愛麻	(大阪府)	
18	加藤　柚依奈	(群馬県)	
19	近藤　陽菜	(岡山県)	
20	小川　愛実	(新潟県)	
21	吉田　愛	(宮崎県)	
22	麻畑　理桜	(静岡県)	
23	垣内　結希	(徳島県)	
24	扶持本　花音	(神奈川県)	
25	足立　琴春	(奈良県)	
26	大矢　心詞	(和歌山県)	
27	川辺　凪紗	(千葉県)	
28	金崎　ななせ	(青森県)	
29	岩田　杏珠	(岐阜県)	
30	福田　菜々花	(島根県)	
31	白水　和心	(佐賀県)	
32	印藤　苺亜	(高知県)	
33	水上　結	(岩手県)	
34	宮本　梨那	(東京都)	
35	田村　晶華	(大阪府)	
36	林美　璃愛	(長崎県)	
37	田邊　咲葵	(福井県)	
38	尾岸　莉弥	(北海道)	
39	田中　優海	(茨城県)	
40	志賀　れな	(京都府)	
41	津田　心花	(富山県)	
42	福島　琴音	(鳥取県)	
43	徳光　絆心	(大分県)	
44	岡田　莉々翔	(香川県)	
45	羽鳥　希風	(埼玉県)	
46	村上　心優	(山形県)	
47	月成　唯華	(福岡県)	
48	岡村　渚	(広島県)	
49	近藤　舞桜	(静岡県)	
50	佐光　愛羽	(大阪府)	
51	藤村　朋杏泉	(愛媛県)	
52	佐々木　悠夏	(宮城県)	
53	大石　瑚心	(佐賀県)	
54	後藤　希音	(山梨県)	
55	西田　優亜	(富山県)	
56	保科　乃々明	(茨城県)	
57	福田　唯加	(熊本県)	
58	土門　依満莉	(山形県)	
59	林　果鈴	(愛知県)	
60	名越　優來	(岡山県)	
61	今江　美咲	(滋賀県)	
62	門畑　杏	(福岡県)	
63	北村　優月	(京都府)	
64	神山　莉那	(栃木県)	
65	溪　凛樺	(徳島県)	
66	中野　杏南	(長野県)	
67	中司　瑞姫	(山口県)	
68	佐伯　茉咲愛	(広島県)	
69	水津　柊世理	(兵庫県)	
70	荒木　風花	(群馬県)	
71	岩田　恵実	(長崎県)	
72	藤原　菫	(秋田県)	
73	杉山　唯愛	(静岡県)	
74	飯田　楓	(岐阜県)	
75	川嶋　眞子	(石川県)	
76	鈴木　咲子	(神奈川県)	
77	松尾　琴葉	(大分県)	
78	鈴木　結依	(東京都)	
79	佐藤　心春	(福島県)	
80	上芝　莉緒	(和歌山県)	
81	岡留　玲心	(鹿児島県)	
82	石丸　結真	(島根県)	
83	橋本　琳奈	(福井県)	
84	河田　梨涼	(香川県)	
85	鈴木　仁子	(埼玉県)	
86	菊地　悠禾	(岩手県)	
87	福田　栞蘭	(鳥取県)	
88	猪熊　愛心	(栃木県)	
89	内河　由貴	(北海道)	
90	黒木　悠楽	(宮崎県)	
91	堀内　陽咲	(奈良県)	
92	森　楓	(千葉県)	
93	杉本　七海	(高知県)	
94	清川　心花	(三重県)	
95	柳井　美花	(新潟県)	
96	八木　美人	(沖縄県)	
97	小山内　梓	(青森県)	
98	田上　結楽	(滋賀県)