第23回全日本少年少女空手道選手権大会

【 2023年8月7日(月) ～ 8月9日(水)　東京武道館 】

5年女子組手
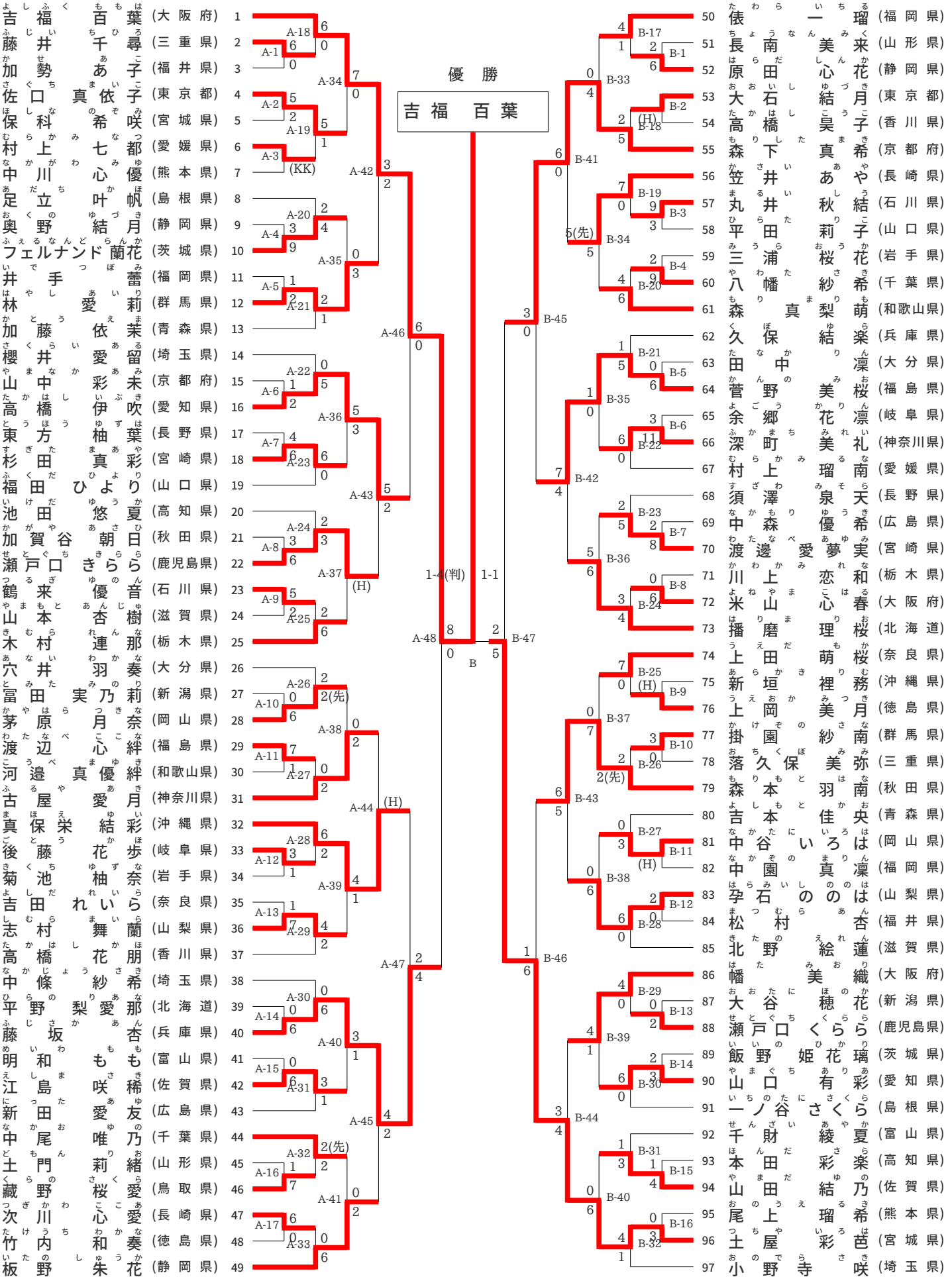
1	吉福　百葉	よしふく　ももは	(大阪府)
2	藤井　千尋	ふじい　ちひろ	(三重県)
3	加勢　あ子	かせ　あこ	(福井県)
4	佐口　真依子	さぐち　まいこ	(東京都)
5	保科　希咲	ほしな　のぞみ	(宮城県)
6	村上　七都	むらかみ　なつ	(愛媛県)
7	中川　心優	なかがわ　みゆ	(熊本県)
8	足立　叶帆	あだち　かほ	(島根県)
9	奥野　結月	おくの　ゆづき	(静岡県)
10	フェルナンド蘭花	ふぇるなんどらんか	(茨城県)
11	井手　蕾	いでつ　みぽ	(福岡県)
12	林　愛莉	はやし　あいり	(群馬県)
13	加藤　依茉	かとう　えま	(青森県)
14	櫻井　愛留	さくらい　あるみ	(埼玉県)
15	山中　彩未	やまなか　あみ	(京都府)
16	高橋　伊吹	たかはし　いぶき	(愛知県)
17	東方　柚葉	とうほう　ゆずは	(長野県)
18	杉田　真彩	すぎた　まあや	(宮崎県)
19	福田　ひより	ふくだ　ひより	(山口県)
20	池田　悠夏	いけだ　ゆうか	(高知県)
21	加賀谷　朝日	かがや　あさひ	(秋田県)
22	瀬戸口　きらら	せとぐち　きらら	(鹿児島県)
23	鶴来　優音	つるぎ　ゆのん	(石川県)
24	山本　杏樹	やまもと　あんじゅ	(滋賀県)
25	木村　連那	きむら　れんな	(栃木県)
26	穴井　羽奏	あないわ　かなで	(大分県)
27	冨田　実乃莉	とみた　みのり	(新潟県)
28	茅原　月奈	かやはら　つきな	(岡山県)
29	渡辺　心絆	わたなべ　こころな	(福島県)
30	河邉　真優絆	こうべ　まゆきな	(和歌山県)
31	古屋　愛月	ふるや　あづき	(神奈川県)
32	真保栄　結彩	まほえ　ゆい	(沖縄県)
33	後藤　花歩	ごとう　かほ	(岐阜県)
34	菊池　柚奈	きくち　ゆずな	(岩手県)
35	吉田　れいら	よしだ　れいら	(奈良県)
36	志村　舞蘭	しむら　まいら	(山梨県)
37	高橋　花朋	たかはし　かほ	(香川県)
38	中條　紗希	なかじょう　さき	(埼玉県)
39	平野　梨愛那	ひらの　りあな	(北海道)
40	藤坂　杏	ふじさか　あん	(兵庫県)
41	明和　もも	めいわ　もも	(富山県)
42	江島　咲稀	えしま　さき	(佐賀県)
43	新田　愛友	にった　あゆ	(広島県)
44	中尾　唯乃	なかお　ゆの	(千葉県)
45	土門　莉緒	どもん　りお	(山形県)
46	藏野　桜愛	くらの　さくら	(鳥取県)
47	次川　心愛	つぎかわ　こあ	(長崎県)
48	竹内　和奏	たけうち　わかな	(徳島県)
49	板野　朱花	いたの　しゅか	(静岡県)
50	俵　一瑠	たわら　いちる	(福岡県)
51	長南　美来	ちょうなん　みく	(山形県)
52	原田　心花	はらだ　しんか	(静岡県)
53	大石　結月	おおいし　ゆづき	(東京都)
54	高橋　昊子	たかはし　こうこ	(香川県)
55	森下　真希	もりした　まき	(京都府)
56	笠井　あや	かさい　あや	(長崎県)
57	丸井　秋結	まるい　しゅう	(石川県)
58	平田　莉子	ひらた　りこ	(山口県)
59	三浦　桜花	みうら　おうか	(岩手県)
60	八幡　紗希	やわた　さき	(千葉県)
61	森　真梨萌	もり　まりも	(和歌山県)
62	久保　結楽	くぼ　ゆら	(兵庫県)
63	田中　凛	たなか　りん	(大分県)
64	菅野　美桜	かんの　みお	(福島県)
65	余郷　花凛	よごう　かりん	(岐阜県)
66	深町　美礼	ふかまち　みれい	(神奈川県)
67	村上　瑠南	むらかみ　るな	(愛媛県)
68	須澤　泉天	すざわ　みそら	(長野県)
69	中森　優希	なかもり　ゆうき	(広島県)
70	渡邊　愛夢実	わたなべ　あゆみ	(宮崎県)
71	川上　恋和	かわかみ　れお	(栃木県)
72	米山　心春	よねやま　こはる	(大阪府)
73	播磨　理桜	はりま　りお	(北海道)
74	上田　萌桜	うえだ　もか	(奈良県)
75	新垣　裡務	あらかき　りむ	(沖縄県)
76	上岡　美月	うえおか　みつき	(徳島県)
77	掛園　紗南	かけぞの　さな	(群馬県)
78	落久保　美弥	おちくぼ　みみ	(三重県)
79	森本　羽南	もりもと　はな	(秋田県)
80	吉本　佳央	よしもと　かお	(青森県)
81	中谷　いろは	なかたに　いろは	(岡山県)
82	中園　真凛	なかぞの　まりん	(福岡県)
83	孕石　ののは	はらみいし　ののは	(山梨県)
84	松村　杏	まつむら　あん	(福井県)
85	北野　絵蓮	きたの　えれん	(滋賀県)
86	幡　美織	はた　みお	(大阪府)
87	大谷　穂花	おおたに　ほのか	(新潟県)
88	瀬戸口　くらら	せとぐち　くらら	(鹿児島県)
89	飯野　姫花璃	いいの　ひかり	(茨城県)
90	山口　有彩	やまぐち　ありあ	(愛知県)
91	一ノ谷　さくら	いちのたに　さくら	(島根県)
92	千財　綾夏	せんざい　あやか	(富山県)
93	本田　彩楽	ほんだ　さら	(高知県)
94	山田　結乃	やまだ　ゆの	(佐賀県)
95	尾上　瑠希	おのうえ　るき	(熊本県)
96	土屋　彩芭	つちや　いろは	(宮城県)
97	小野寺　咲	おのでら　さき	(埼玉県)