第23回全日本少年少女空手道選手権大会

【 2023年8月7日(月) ～ 8月9日(水)　東京武道館 】
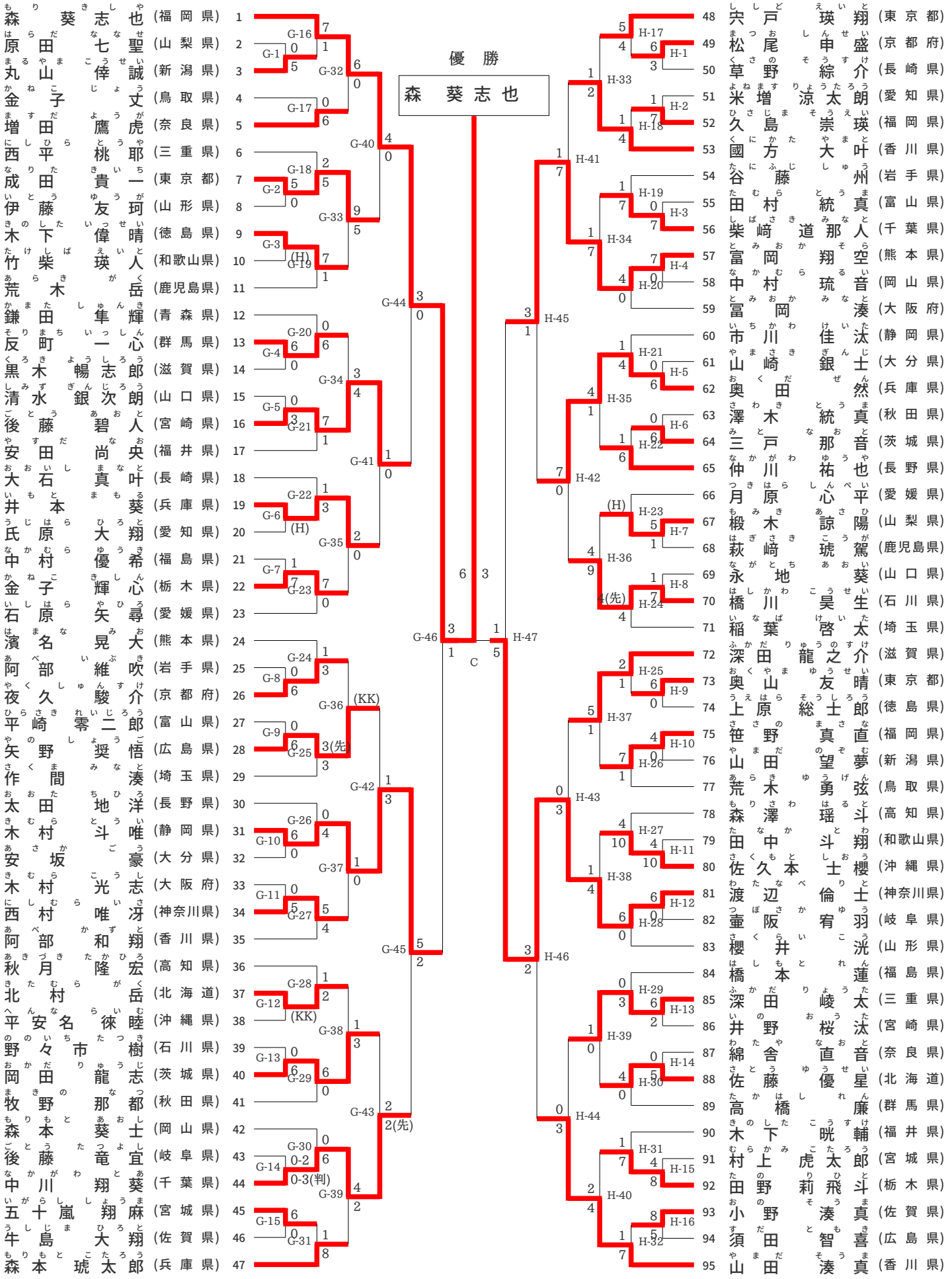
2年男子組手